CONFIGURAÇÃO DE PENAS P/ PLOTAGEM

COR		ESP.
1	07	0,1
2	07	0,2
3	07	0,3
4	07	0,4
5	07	0,5
6	07	0,6
7	07	0,25
8	07	0,09
9	07	0,15
140	140	0,15
162	162	0,15

DIAGRAMA MULTIFILAR

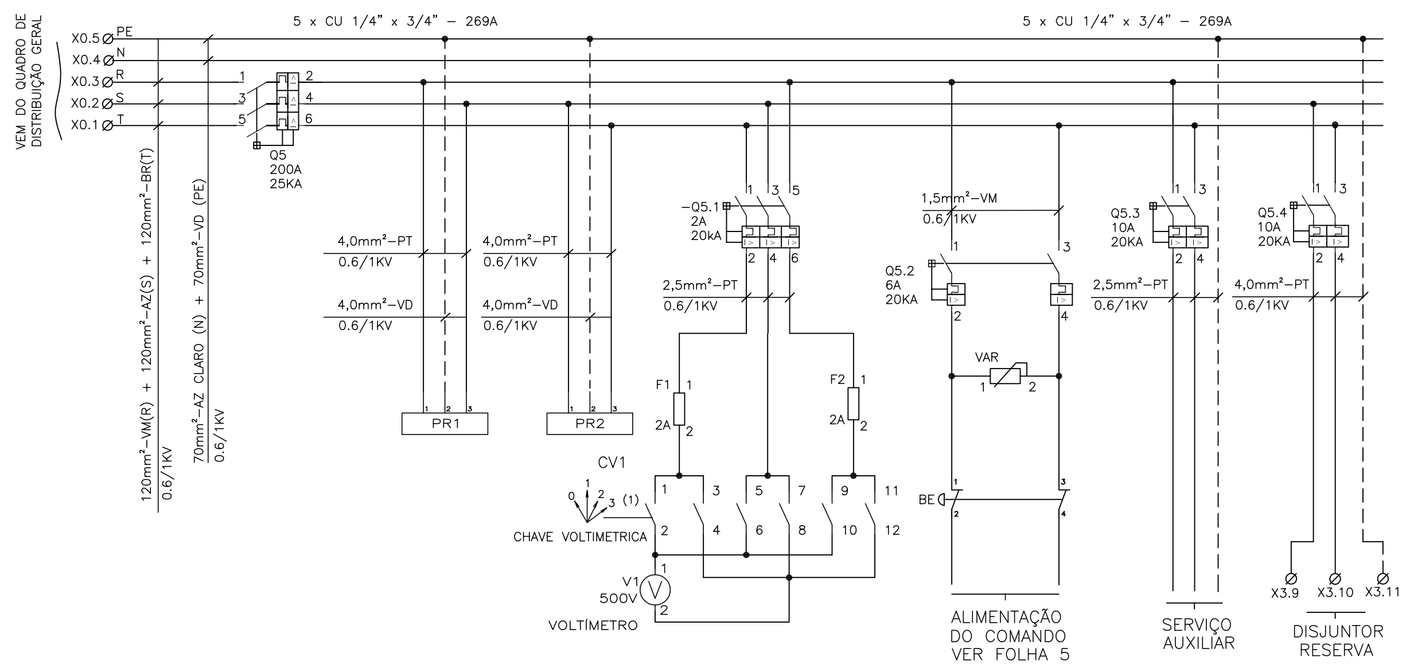

SERVIÇO AUXILIAR

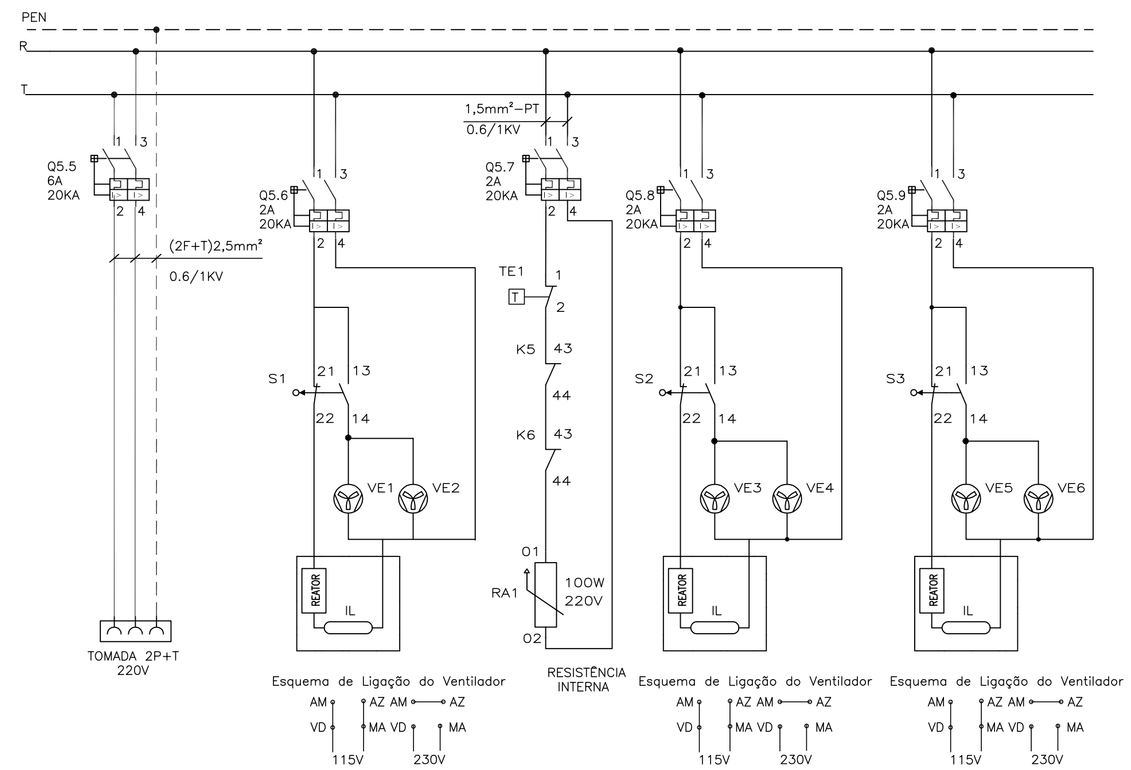

SIMBOLOGIA

SÍMBOLO	DESCRIÇÃO
	CONDUTOR FASE
	CONDUTOR NEUTRO
	CONDUTOR TERRA
	DISJUNTOR TERMOMAGNÉTICO MONOPOLAR
	DISJUNTOR TERMOMAGNÉTICO BIPOLAR
	DISJUNTOR GERAL TERMOMAGNÉTICO TRIPOLAR
	CONEXÃO ELÉTRICA FIXA
	CONTATOR TRIPOLAR
	BORNE
	VENTILADOR
	CHAVE FIM DE CURSO
	PARA–RAIO
	TOMADA
	VOLTÍMETRO
	TERMOSTATO
	RESISTÊNCIA DE AQUECIMENTO
	REATOR

NOTAS

1 – A SEÇÃO DOS CONTUTORES ESTÃO EM mm2.
2 – PARA DETALHES DIMENSIONAIS VER FOLHA Nº 0876.DS.046.E.0018/00.

ACIONAMENTO DAS BOMBAS

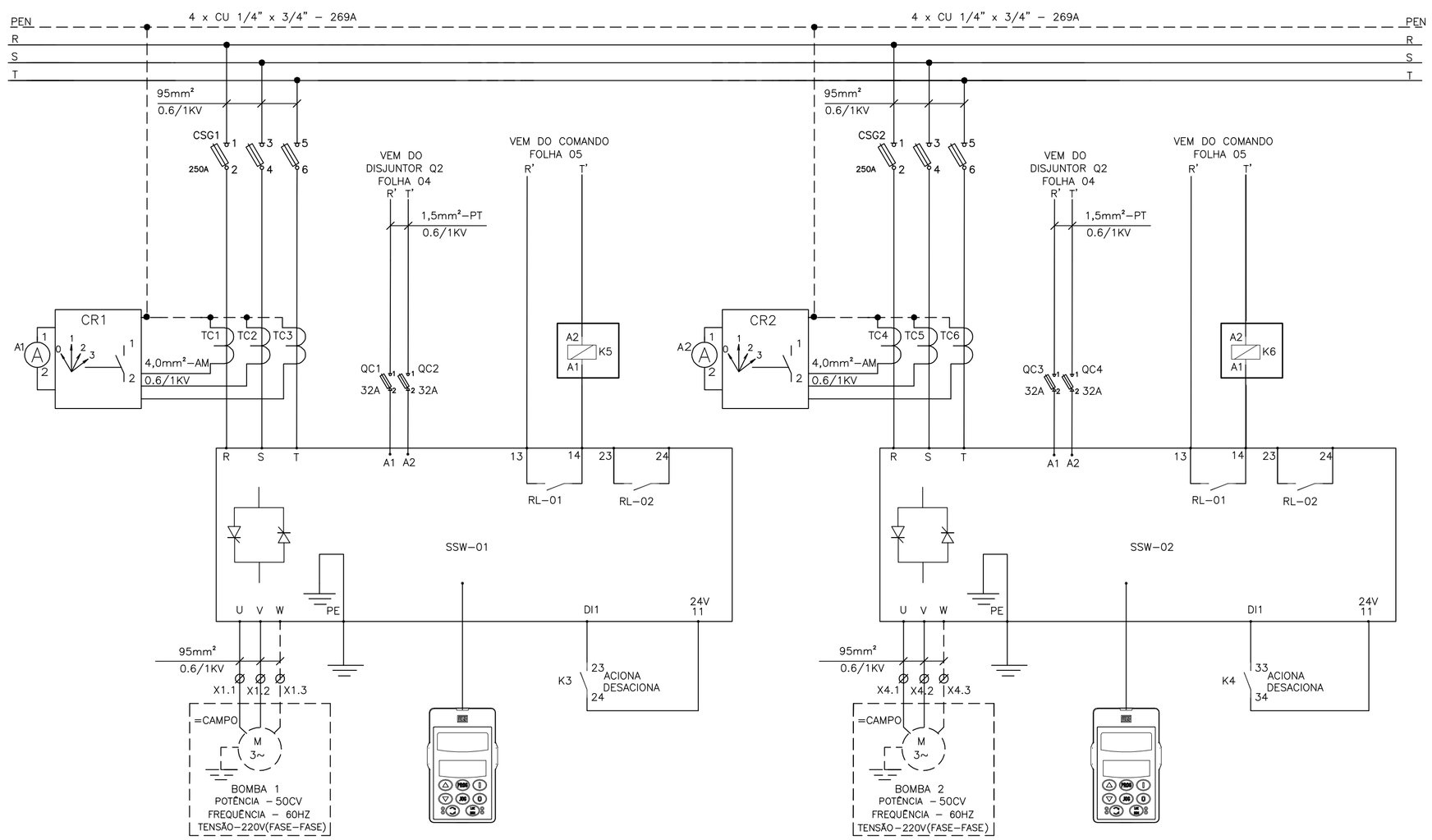

RÉGUA DE BORNES

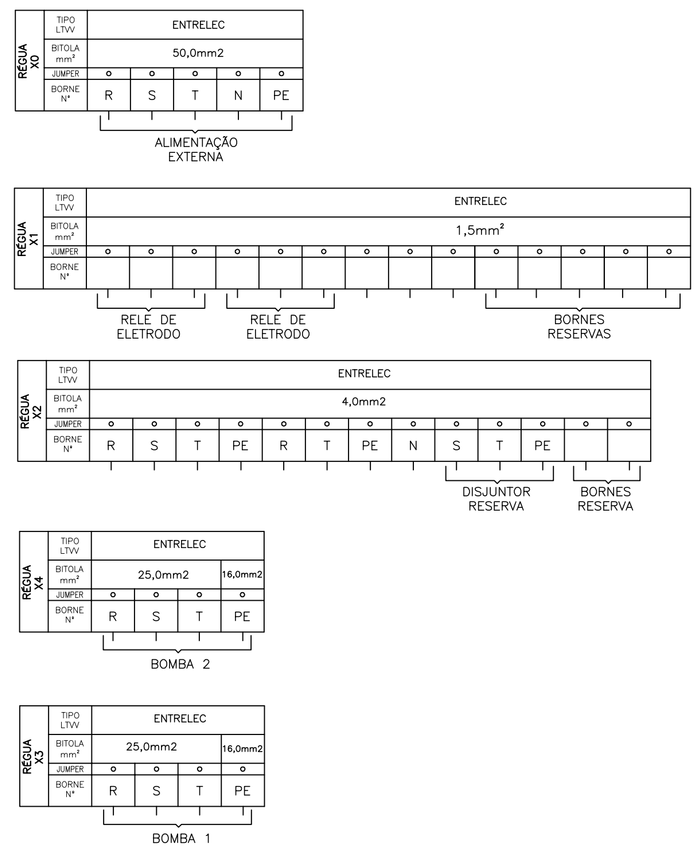

LISTA DE MATERIAL

ITEM	TAG	DESCRIÇÃO	QUANT.
1	Q5	DISJUNTOR EM CAIXA MOLDADA 185A, 240V/60Hz, CURVA N, REF.:DWA400N-200-3-0-0-0-0, WEG.	1
2	Q5.1	DISJUNTOR TRIPOLAR S200, 230V/60Hz, 2A, 20KA, CURVA C, REF.:2CDS253001R0024, ABB.	1
3	Q56,Q5.7, Q5.8,Q5.9	DISJUNTOR BIPOLAR S200, 230V/60Hz, 2A, 20KA, CURVA C, REF.:2CDS252001R0024, ABB.	4
4	Q5.2,Q5.5	DISJUNTOR BIPOLAR S200, 230V/60Hz, 6A, 20KA, CURVA C, REF.:2CDS252001R0064, ABB.	2
5	Q5.3,Q5.4	DISJUNTOR BIPOLAR S200, 230V/60Hz, 10A, 20KA, CURVA C,REF.:2CDS252001R0104,ABB	2
6		PORTA DOCUMENTOS EM A4, REF.:905635, CEMAR.	1
7		CONJUNTO DE IDENTIFICADORES PARA BORNE ST-Nº1-2	1
8		CONJUNTO DE IDENTIFICADORES PARA BORNE ST-Nº1-11	1
9		PAINEL 1800x1600x460, MECATEL.	1
10	X0,X3,X4	BORNE PADRÃO - LINHA PARAFUSO - M35/16, REF.:1SNA 115 124 R0700, ABB.	15
11	X1,X2	BORNE PADRÃO - LINHA PARAFUSO - M4/6.4, REF.:1SNA 115 479 R2300, ABB.	30
12		FUSÍVEL CARTUCHO 2A, REF.:C10G02, ABB.	4
13		FUSÍVEL 1A	10
14		FUSÍVEL NH00, 250A, COM CERTIFICAÇÃO UL, REF.:170M-1371, COOPER BUSSMANN.	6
15	A1,A2	AMPERÍMETRO 72x72mm, FERRO MÓVEL, LIGAÇÃO A TC, REF.:N10220300730, ABB.	2
16	HOR1, HOR2	HORÍMETRO - 7KT5 604 230Vca/60Hz, REF.:7KT5604, SIEMENS.	2
17	V1	VOLTÍMETRO, FERRO MÓVEL, CLASSE 1,5%, 72x72mm, 0-500V, REF.:N104201500, ABB.	1
18	CR1,CR2	CHAVE AMPERIMÉTRICA 25A ONAV31PB, REF.:1SCA022533R5330, ABB.	2
19	CV1	CHAVE VOLTIMÉTRICA 10A OMVN30PB, REF.:1SCA022533R5330, ABB.	1
20		RELE DE NÍVEL ELETRÔNICO 220V. REF.:MPN-1, DIGIMEC.	2
21	PR1,PR2	PARA-RAIO DE BAIXA TENSÃO, PAR, MODELO 3, 220V, JACIRI.	2
22	VAR	DISPOSITIVO DE PROTEÇÃO CONTRA SURTO, TECNOLOGIA VARISTOR LINHA OVR, 1P, 275V, REF.:2CTB804200R0100, ABB.	1
23	RA1	RESISTOR DE DESUMIDIFICAÇÃO, 100W, 220V, REF.:100220500HSD, RR RESISTORES.	1
24	QC1,QC2, QC3,QC4	CHAVE FUSÍVEL MODULAR 32A, E91/32, REF.:2CSM200923R1801, ABB.	4
25	SSW01, SSW02	SOFT-START, POTÊNCIA NOMINAL 60HP, 220V, 60HZ, COM IHM, REF.:SSW-06.0170, WEG.	2
26	TE1	TERMOSTATO, 520 FLZ, 0...60°C, NF, REF.:FLZ520, TASCO.	1
27	BE	BOTÃO COGUMELO, PLÁSTICO COM TRAVA 22mm, 1NF VERMELHO 60mm DIÂMETRO, REF.:P20BYR-R-1B, METALTEX.	1
28	CSG1,CSG2	CHAVE DESCONECTORA COM BASE FUSÍVEL NH, TRIPOLAR XLP00, REF.:1SEP 101 890 R0002, ABB.	2
29	S1,S2,S3	MICRO-SWITCH FIM DE CURSO AB PINO SIMPLES, 1 NF+1 NA, REF.:3SE3020-1AA, SIEMENS.	3
30		LÂMPADA FLUORESCENTE COMPACTA 20W, 110V, REF.:LP20W, FLC.	3
31	VE1-VE6	CONJUNTO DE VENTILAÇÃO LINHA 1001/1002, REF.:PF1001, TASCO.	6
32		TOMADA DE SOBREPOR 3 POLOS, 16 A, 220V, REF.:S-3006W, STECK.	1
33		RECEPTOR EM PORCELANA PARA SOCAL E27, REF.:SOQ, MECATEL.	3

ESTE DESENHO É PROPRIEDADE DA COMPANHIA ESPIRITO SANTENSE DE SANEAMENTO – CESAN E NÃO PODE SER COPIADO SEM SUA AUTORIZAÇÃO.

NÚMEROS	TÍTULOS
PRINCIPAIS DESENHOS DE REFERÊNCIA	

Nº	LOCAL	DISCRIMINAÇÃO	DES.	DIV.	GER.	DATA
REVISÃO						

CANCELA E SUBSTITUI O DESENHO NÚMERO:

CANCELADO E SUBSTITUÍDO PELO DESENHO NÚMERO:

CENTRO DE DOCUMENTAÇÃO
RECEBIDO: __/__/__
Nº DOC.: _____ ASS.: _____
APROVAÇÃO CESAN:
ASS.: _____ MATR.: _____
UNID.: _____ DATA: __/__/__
ESTA APROVAÇÃO NÃO ISENTA A CONTRATADA DE SUAS RESPONSABILIDADES LEGAIS.

EMITENTE: Etep Consultoria, Gerenciamento e Serviços

PROJETADO:	COORDENADOR:
ANDRE MIRANDA DAHER	ARTUR AUGUSTO OLIVEIRA NEVES
CREA: 16142/D REGIÃO: ES	CREA: 045302/D REGIÃO: RJ
DESENHO: Andre Miranda Daher	Nº DES. PROJETISTA:
DATA: 15/06/2012	0876.DS.046.E.0016/00

RESPONSÁVEL TÉCNICO: ENGº ARTUR AUGUSTO OLIVEIRA NEVES
CREA: 045302/D REGIÃO: RJ ART Nº:9820110020948 DATA: 22/02/2011

EMISSÃO CESAN	DATAS
PROJETADO:	
CREA:	
DESENHADO:	
VERIFICADO: ENGº WELINGTON LIMA	
DIVISÃO: ENGº NESTOR GORZA JUNIOR	
GERÊNCIA: ENGº DOUGLAS OLIVEIRA COUZI	

CESAN

MUNICÍPIO: STA MARIA JETIBÁ | DISTRITO: | BAIRRO: SEDE

NOME DO EMPREENDIMENTO: AMPLIAÇÃO DO SISTEMA DE ABASTECIMENTO DE ÁGUA DE SANTA MARIA JETIBÁ

TÍTULO: ETA SANTA MARIA DE JETIBÁ
PROJETO ELÉTRICO – EEAT
DIAGRAMAS MULTIFILARES E RÉGUA DE BORNES – CCM

ESCALA:	FOLHA:	Nº CESAN	REV:
INDICADA	03/05	0–000–000–00–0–XX–0000	00